VEXVE

Vexve Valves -
Product Catalogue 2014 – Ball Valves

Vexve Oy

Vexve Oy - это семейное финское предприятие, продукция которого представлена на рынке уже более 50 лет. Компания специализируется на производстве продукции и услуг для сферы энергосбережения.

Продукция Vexve обеспечивает эффективное и экономически рациональное использование энергии во всей теплосети, от ТЭЦ до автономных отопительных систем в частных домах.

Vexve Valves специализируется на изготовлении высококачественных шаровых кранов и дисковых затворов для теплофикационных сетей - этот товар всегда востребован в различных странах, включая Китай.

Keep energy under control

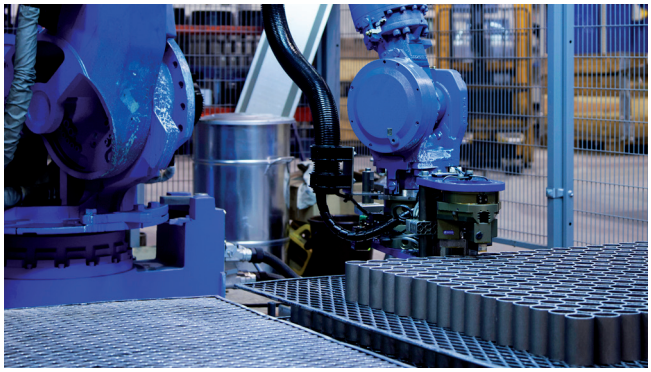

Краны шаровые, Нержавеющая сталь, неполнопроходный

Vexve 230 сварка/сварка

Материалы

Корпус:	Нерж. ст., EN 10217-7 X2CrNiMo17-12-2 (1.4404)
Шар:	Нерж. ст., EN X2CrNiMo17-12-2 (1.4404)
Шток:	Нерж. ст., EN X2CrNiMo17-12-2 (1.4404)
Уплотнение штока:	FPM/NBR
Уплотнение шара:	PTFE
Рукоятка:	DN 10 - 150 Нерж. ст. DN 200 - 250 Оцинкованная сталь Рекомендуем ручного редуктора для типоразмеров DN200 и больше

Условия работы

-30°C - +200°C
При температуре ниже 0 °C - обратитесь на завод-производитель.

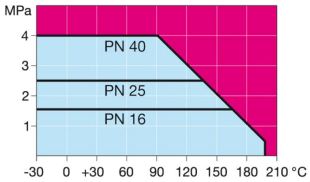

Не для пара

DN 10 - 150

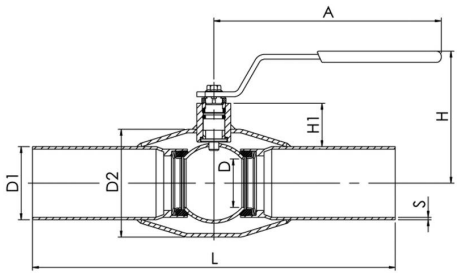

DN 200 - 250

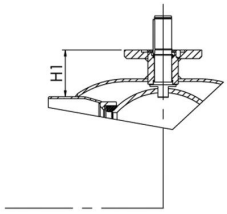

DN	PN	Артикул	D	D1	D2	S	H	H1	A	L	Kv	кг
10	40	230 010	10	17,2	33,7	2	100	22	140	230	8	0,5
15	40	230 015	10	21,3	33,7	2	100	22	140	230	8	0,5
20	40	230 020	15	26,9	42,4	2	100	23	140	230	14	0,7
25	40	230 025	20	33,7	48,3	2	90	29	150	230	25	0,9
32	40	230 032	25	42,4	60,3	2	95	28	150	260	41	1,2
40	40	230 040	32	48,3	76,1	2	100	35	190	260	65	1,6
50	40	230 050	40	60,3	88,9	2	110	36	190	300	103	2,2
65	25	230 065	50	76,1	114,3	3	160	51	280	300	180	3,9
80	25	230 080	65	88,9	131	3	170	57	280	300	290	4,7
100	25	230 100	80	114,3	156	3	185	55	280	325	470	6,7
125	25	230 125	100	139,7	177,8	3	205	56	420	325	830	11,5
150	25	230 150	125	168,3	219,1	3	240	62	600	350	1150	16
200	25	230 200	150	219,1	273	4	280	92	870	400	1750	32
250	25	230 250	200	273	355,6	4	340	108	1200	530	3200	63

Краны шаровые, Нержавеющая сталь, неполнопроходный

Vexve 231 резьба/сварка

Материалы

Корпус:	Нерж. ст., EN 10217-7 X2CrNiMo17-12-2 (1.4404)
Шар:	Нерж. ст., EN X2CrNiMo17-12-2 (1.4404)
Шток:	Нерж. ст., EN X2CrNiMo17-12-2 (1.4404)
Уплотнение штока:	FPM/NBR
Уплотнение шара:	PTFE
Рукоятка:	Нерж. ст.
Резьба:	ISO 7/1 Rp

Условия работы

-30°C - +200°C
При температуре ниже 0 °C - обратитесь на завод-производитель.

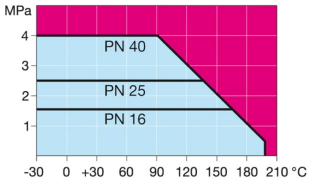

Не для пара

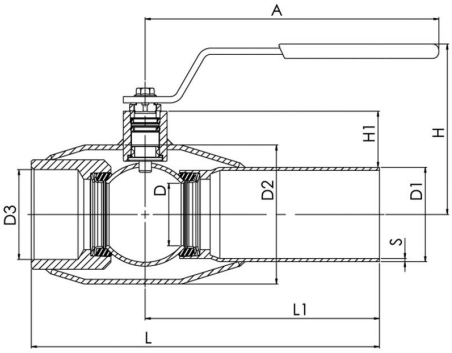

DN	PN	Артикул	D	D1	D2	D3	S	H	H1	A	L	L1	Kv	кг
10	40	231 010	10	17,2	33,7	R ⅜	2	100	22	140	153	115	8	0,5
15	40	231 015	10	21,3	33,7	R ½	2	100	22	140	153	115	8	0,5
20	40	231 020	15	26,9	42,4	R ¾	2	100	23	140	153	115	14	0,6
25	40	231 025	20	33,7	48,3	R 1	2	90	29	150	160	115	25	0,8
32	40	231 032	25	42,4	60,3	R 1 ¼	2	95	28	150	183	130	41	1,2
40	40	231 040	32	48,3	76,1	R 1 ½	2	100	35	190	190	130	65	1,7
50	40	231 050	40	60,3	88,9	R 2	2	110	36	190	223	150	103	2,4

Краны шаровые, Нержавеющая сталь, неполнопроходный

Vexve 232 резьба/резьба

Материалы

Корпус:	Нерж. ст., EN 10217-7 X2CrNiMo17-12-2 (1.4404)
Шар:	Нерж. ст., EN X2CrNiMo17-12-2 (1.4404)
Шток:	Нерж. ст., EN X2CrNiMo17-12-2 (1.4404)
Уплотнение штока:	FPM/NBR
Уплотнение шара:	PTFE
Рукоятка:	Нерж. ст.
Резьба:	ISO 7/1 Rp

Условия работы

-30°C - +200°C
При температуре ниже 0 °C - обратитесь на завод-производитель.

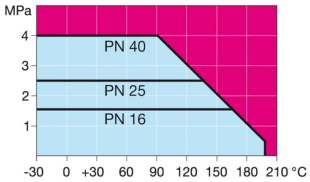

Не для пара

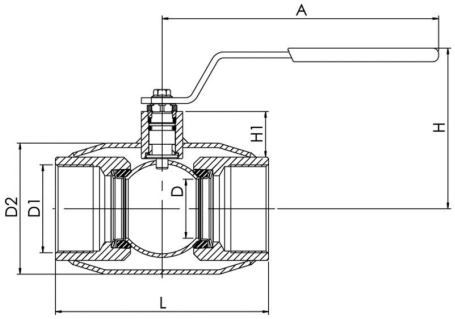

DN	PN	Артикул	D	D1	D2	H	H1	A	L	Kv	кг
10	40	232 010	10	R ⅜	33,7	100	22	140	75	8	0,4
15	40	232 015	10	R ½	33,7	100	20	140	75	8	0,4
20	40	232 020	15	R ¾	42,4	100	21	140	75	14	0,5
25	40	232 025	20	R 1	48,3	90	26	150	90	25	0,8
32	40	232 032	25	R 1 ¼	60,3	95	24	150	105	41	1,2
40	40	232 040	32	R 1 ½	76,1	100	32	190	120	65	1,7
50	40	232 050	40	R 2	88,9	110	31	190	145	103	2,5

Краны шаровые, Нержавеющая сталь, неполнопроходный

Vexve 233 фланец/фланец

Материалы

Корпус:	Нерж. ст., EN 10217-7 X2CrNiMo17-12-2 (1.4404)
Шар:	Нерж. ст., EN X2CrNiMo17-12-2 (1.4404)
Шток:	Нерж. ст., EN X2CrNiMo17-12-2 (1.4404)
Уплотнение штока:	FPM/NBR
Уплотнение шара:	PTFE
Рукоятка:	DN 15 - 150 Нерж. ст., DN 200 - 250 Оцинкованная сталь Рекомендуем ручного редуктора для типоразмеров DN200 и больше
Фланцы	EN 1092-1 Имеются в исполнении PN 10, 16, 25, 40
Длина	DIN 3202

Условия работы

-30°C - +200°C
При температуре ниже 0 °C - обратитесь на завод-производитель.

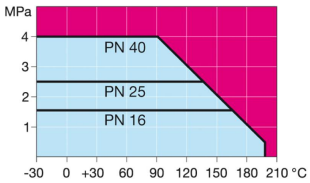

Не для пара

DN 15 - 150

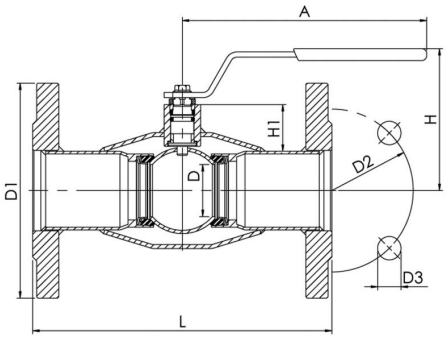

DN 200 - 250

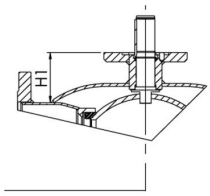

DN	PN корпус	PN фланцы	Артикул	D	D1	D2	D3	H	H1	A	L	Отверстия	Kv	кг
15	40	40	233 015	10	95	65	14	100	22	140	130	4	8	1,6
20	40	40	233 020	15	105	75	14	100	23	140	150	4	14	2,3
25	40	40	233 025	20	115	85	14	90	29	150	160	4	25	2,8
32	40	40	233 032	25	140	100	18	95	28	150	180	4	41	4,4
40	40	40	233 040	32	150	110	18	100	35	190	200	4	65	5,2
50	40	40	233 050	40	165	125	18	110	36	190	230	4	103	6,9
65	25	16	233 065	50	185	145	18	160	51	280	270	8	180	9,5
80	25	16	233 080	65	200	160	18	170	57	280	280	8	290	11
100	25	16	233 100	80	220	180	18	185	55	280	300	8	470	15
125	25	16	233 125	100	250	210	18	205	56	420	325	8	830	21
150	25	16	233 150	125	285	240	22	240	62	600	350	8	1150	29
200	25	16	233 200	150	340	295	22	280	92	870	400	12	1750	50
250	25	16	233 250	200	405	355	26	340	108	1200	550	12	3200	90

Краны шаровые, Нержавеющая сталь, неполнопроходный

Vexve 233/25 фланец/фланец

Материалы

Корпус:	Нерж. ст., EN 10217-7 X2CrNiMo17-12-2 (1.4404)
Шар:	Нерж. ст., EN X2CrNiMo17-12-2 (1.4404)
Шток:	Нерж. ст., EN X2CrNiMo17-12-2 (1.4404)
Уплотнение штока:	FPM/NBR
Уплотнение шара:	PTFE
Рукоятка:	DN 15 - 150 Нерж. ст., DN 200 - 250 Оцинкованная сталь Рекомендуем ручного редуктора для типоразмеров DN200 и больше
Фланцы	EN 1092-1 Имеются в исполнении PN 10, 16, 25, 40
Длина	DIN 3202

Условия работы

-30°C - +200°C
При температуре ниже 0 °C - обратитесь на завод-производитель.

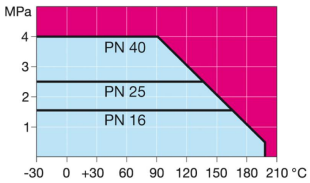

Не для пара

DN 15 - 150

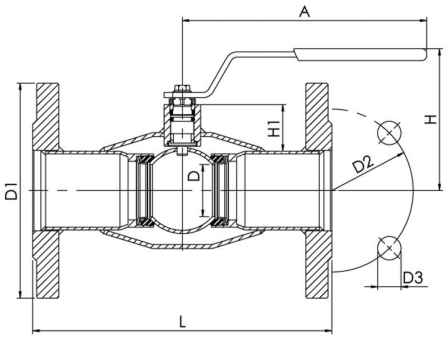

DN 200 - 250

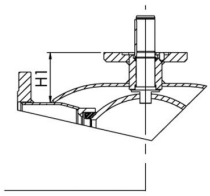

DN	PN корпус	PN фланцы	Артикул	D	D1	D2	D3	H	H1	A	L	Отверстия	Kv	кг
15	40	40	233 015	10	95	65	14	100	22	140	130	4	8	1,6
20	40	40	233 020	15	105	75	14	100	23	140	150	4	14	2,3
25	40	40	233 025	20	115	85	14	90	29	150	160	4	25	2,8
32	40	40	233 032	25	140	100	18	95	28	150	180	4	41	4,4
40	40	40	233 040	32	150	110	18	100	35	190	200	4	65	5,2
50	40	40	233 050	40	165	125	18	110	36	190	230	4	103	6,9
65	25	25	233 065/25	50	185	145	18	160	51	280	270	8	180	10,5
80	25	25	233 080/25	65	200	160	18	170	57	280	280	8	290	13
100	25	25	233 100/25	80	235	190	22	185	55	280	300	8	470	18
125	25	25	233 125/25	100	270	220	26	205	56	420	325	8	830	27
150	25	25	233 150/25	125	300	250	26	240	62	600	350	8	1150	35
200	25	25	233 200/25	150	360	310	26	280	92	870	400	12	1750	59
250	25	25	233 250/25	200	425	370	30	340	108	1200	550	12	3200	105

Краны шаровые, Нержавеющая сталь, неполнопроходный

Vexve 234 сварка/сварка

Материалы

Корпус:	Нерж. ст., EN 10217-7 X2CrNiMo17-12-2 (1.4404)
Шар:	Нерж. ст., EN X2CrNiMo17-12-2 (1.4404)
Шток:	Нерж. ст., EN X2CrNiMo17-12-2 (1.4404)
Уплотнение штока:	FPM/NBR
Уплотнение шара:	PTFE

Условия работы

-30°C - +200°C
При температуре ниже 0 °C - обратитесь на завод-производитель.

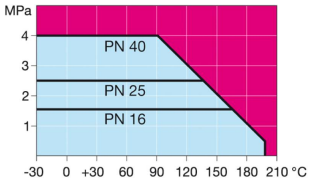

Не для пара

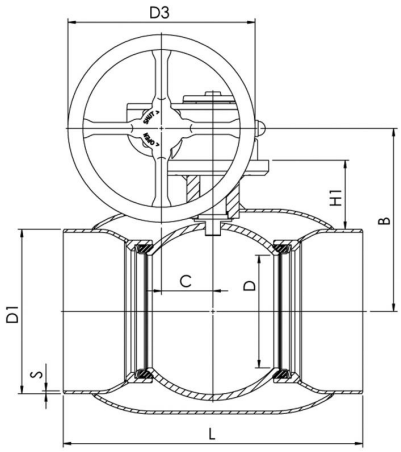

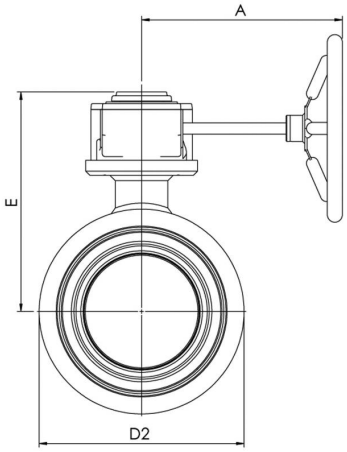

DN	PN	Артикул	D	D1	D2	D3	S	H1	A	L	B	C	E	Kv	кг
100	25	234 100	80	114,3	156	125	3	65	178	325	156	53	197	470	11,5
125	25	234 125	100	139,7	177,8	200	3	68	217	325	172	53	213	830	16,5
150	25	234 150	125	168,3	219,1	200	3	75	217	350	193	53	234	1150	21
200	25	234 200	150	219,1	273	250	4	92	268	400	244	69	293	1750	39
250	25	234 250	200	273	355,6	300	4	108	301	530	294	97	345	3200	77

Краны шаровые, Нержавеющая сталь, неполнопроходный

Vexve 234xx1 фланец/фланец

Материалы

Корпус:	Нерж. ст., EN 10217-7 X2CrNiMo17-12-2 (1.4404)
Шар:	Нерж. ст., EN X2CrNiMo17-12-2 (1.4404)
Шток:	Нерж. ст., EN X2CrNiMo17-12-2 (1.4404)
Уплотнение штока:	FPM/NBR
Уплотнение шара:	PTFE
Фланцы	EN 1092-1 Имеются в исполнении PN 10, 16, 25, 40
Длина	DIN 3202

Условия работы

-30°C - +200°C
При температуре ниже 0 °C - обратитесь на завод-производитель.

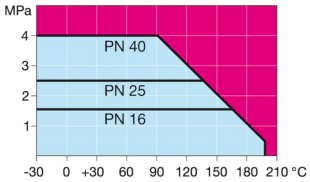

Не для пара

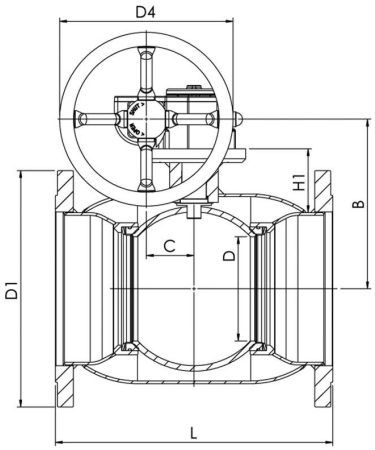

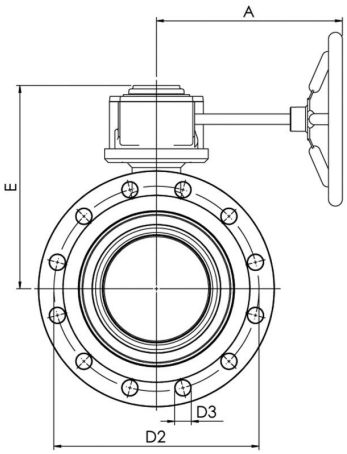

DN	PN корпус	PN фланцы	Артикул	D	D1	D2	D3	D4	H1	L	A	B	C	E	Отверстия	Kv	кг
100	25	16	234 101	80	220	180	18	125	65	300	178	156	53	197	8	470	19
125	25	16	234 126	100	250	210	18	200	68	325	217	172	53	213	8	830	26
150	25	16	234 151	125	285	240	22	200	75	350	217	193	53	234	8	1150	34
200	25	16	234 201	150	340	295	22	250	92	400	268	244	69	293	12	1750	57
250	25	16	234 251	200	405	355	26	300	108	550	301	294	97	345	12	3200	105

Краны шаровые, Нержавеющая сталь, неполнопроходный

Vexve 234xx1/25 фланец/фланец

Материалы

Корпус:	Нерж. ст., EN 10217-7 X2CrNiMo17-12-2 (1.4404)
Шар:	Нерж. ст., EN X2CrNiMo17-12-2 (1.4404)
Шток:	Нерж. ст., EN X2CrNiMo17-12-2 (1.4404)
Уплотнение штока:	FPM/NBR
Уплотнение шара:	PTFE
Фланцы	EN 1092-1 Имеются в исполнении PN 10, 16, 25, 40
Длина	DIN 3202

Условия работы

-30°C - +200°C
При температуре ниже 0 °C - обратитесь на завод-производитель.

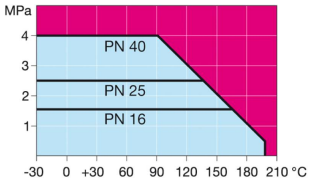

Не для пара

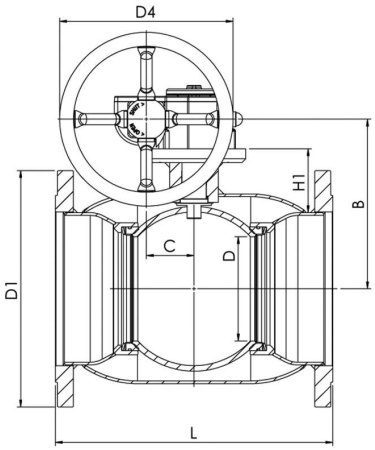

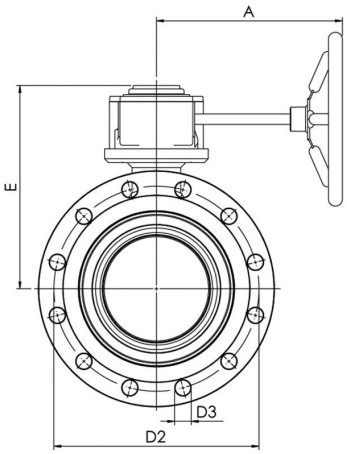

DN	PN корпус	PN фланцы	Артикул	D	D1	D2	D3	D4	H1	L	A	B	C	E	Отверстия	Kv	кг
100	25	25	234 101/25	80	235	190	22	125	65	300	178	156	53	197	8	470	23
125	25	25	234 126/25	100	270	220	26	200	68	325	217	172	53	213	8	830	32
150	25	25	234 151/25	125	300	250	26	200	75	350	217	193	53	234	8	1150	40
200	25	25	234 201/25	150	360	310	26	250	92	400	268	244	69	293	12	1750	66
250	25	25	234 251/25	200	425	370	30	300	108	550	301	294	97	345	12	3200	120

192019, Санкт-Петербург,
ул.Седова, дом 11, корп.2, лит. А
тел.(812) 600-93-94
www.groupsteam.ru
info@groupsteam.ru

Vexve Oy

Pajakatu 11
FI-38200 Sastamala
Finland

Tel.: +358 10 734 0800
Fax: +358 10 734 0839
vexve.customer@vexve.com

www.vexve.com