VEXVE

Vexve Valves -
Product Catalogue 2014 – Ball Valves

Vexve Oy

Vexve Oy - это семейное финское предприятие, продукция которого представлена на рынке уже более 50 лет. Компания специализируется на производстве продукции и услуг для сферы энергосбережения.

Продукция Vexve обеспечивает эффективное и экономически рациональное использование энергии во всей теплосети, от ТЭЦ до автономных отопительных систем в частных домах.

Vexve Valves специализируется на изготовлении высококачественных шаровых кранов и дисковых затворов для теплофикационных сетей - этот товар всегда востребован в различных странах, включая Китай.

Keep energy under control

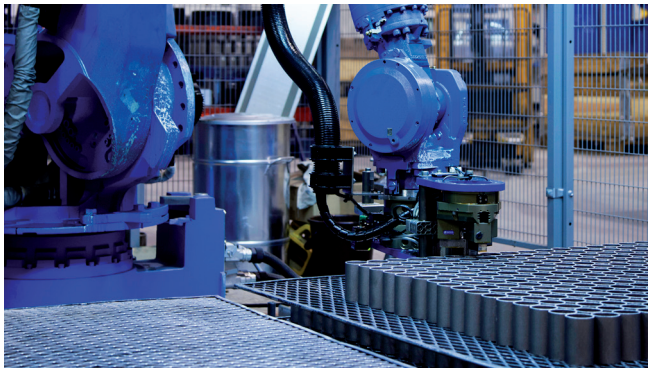

Краны шаровые с удлинённым штоком, Сталь

Vexve 107/S сварка/сварка, DN 25 - 300

Материалы

Корпус:	Сталь, EN 10217-2 P235GH (1.0345)
Шар:	Нерж. ст., EN X5CrNi18-10 (1.4301)
Шток:	Нерж. ст., EN X8CrNiS18-9 (1.4305)
Top of Шток:	Нерж. ст., EN X5CrNi18-10 (1.4301)
Уплотнение штока:	FPM
Уплотнение шара:	PTFE

Доставка без покраски

Условия работы

-30°C - +200°C
При температуре ниже 0 °C - обратитесь на завод-производитель.

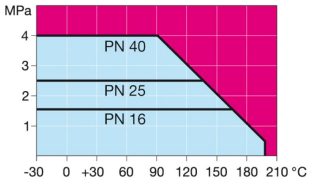

Не для пара

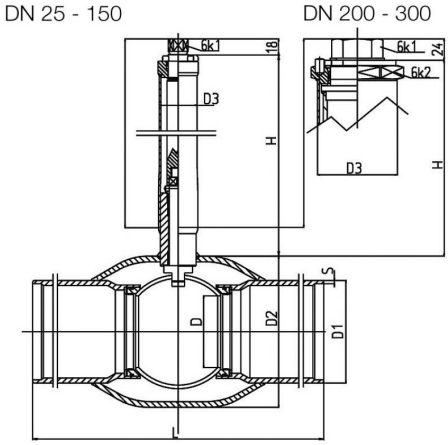

DN	PN	Артикул	D	D1	D2	D3	H*	L	6K1	6K2	S	Kv	кг
25	40	107 025/S	20	33,7	48,3	33,7	350	230	19	-	2,6	25	2,5
32	40	107 032/S	25	42,4	60,3	33,7	350	260	19	-	2,6	41	2,9
40	40	107 040/S	32	48,3	76,1	33,7	350	260	19	-	2,6	65	3,4
50	40	107 050/S	40	60,3	88,9	33,7	350	300	19	-	2,9	103	4,8
65	25	107 065/S	50	76,1	114,3	33,7	350	300	19	-	2,9	180	6,4
80	25	107 080/S	65	88,9	139,7	33,7	350	300	19	-	3,2	290	7,7
100	25	107 100/S	80	114,3	168,3	42,4	350	325	19	-	3,6	470	10,5
125	25	107 125/S	100	139,7	177,8	42,4	350	325	27	-	4	830	15,3
150	25	107 150/S	125	168,3	219,1	42,4	350	350	27	-	4,5	1150	20,7
200	25	107 200/S	150	219,1	273	76,1	350	400	50	90	4,5	1750	46,3
250	25	107 250/S	200	273	355,6	88,9	350	530	50	90	5	3200	84
300	25	107 300/S	250	323,9	457	88,9	350	550	50	90	5,6	4600	120

*) Имеются в наличии H=750, H=1000 и H=1250мм

Краны шаровые с удлинённым штоком, Сталь

Vexve 107/S сварка/сварка, DN 350 - 600

Материалы

Корпус:	DN 350 - 500 Сталь, EN 10217-2 P235GH (1.0345)
	DN 600 Сталь, P355 NL1 (1.0566)/GP240GH (1.0619)
Шар:	Нерж. ст., EN X5CrNi18-10 (1.4301)
Шток:	Нерж. ст., EN X8CrNiS18-9 (1.4305)
Top of Шток:	Нерж. ст., EN X5CrNi18-10 (1.4301)
Уплотнение штока:	FPM
Уплотнение шара:	PTFE

Доставка без покраски

Условия работы

-30°C - +200°C
При температуре ниже 0 °C - обратитесь на завод-производитель.

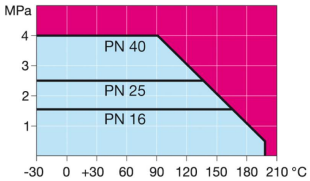

Не для пара

DN 350 - 500

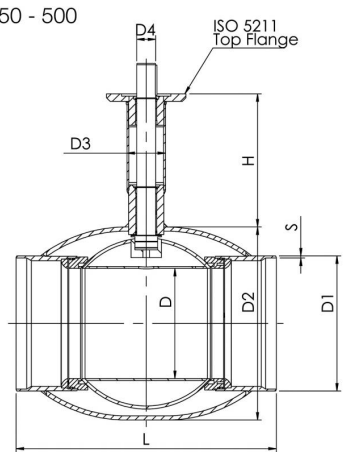

DN 600

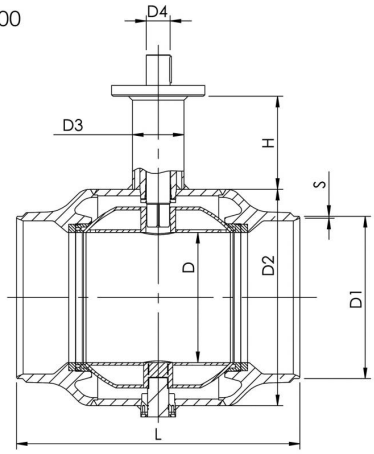

DN	PN	Артикул	D	D1	D2	D3	D4	H*	L	S	ISO 5211	ключ	Kv	кг
350	25	107 350	290	355,6	508	102	50	350	686	5,6	F16	A-14x9-80	9600	190
400	25	107 400	340	406,4	610	115	70	350	762	7	F25	A-20x12-100	13300	280
500	25	107 500	390	508	660	140	90	350	914	7	F30	A-25x14-100	18700	470
600	25	107 600	489	610	813	194	90	350	1065	7,1	F30	A-25x14-100	45000	1050

*) H Имеются в исполнении H=750, 1000 ja 1250 mm

Краны шаровые с удлинённым штоком, Сталь

Vexve 107/SL сварка/сварка

Материалы

Корпус:	Сталь, EN 10217-2 P235GH (1.0345)
Шар:	Нерж. ст., EN X5CrNi18-10 (1.4301)
Шток:	Нерж. ст., EN X8CrNiS18-9 (1.4305)
Karan pää:	Нерж. ст., EN X5CrNi18-10 (1.4301)
Уплотнение штока:	FPM
Уплотнение шара:	PTFE

Доставка без покраски

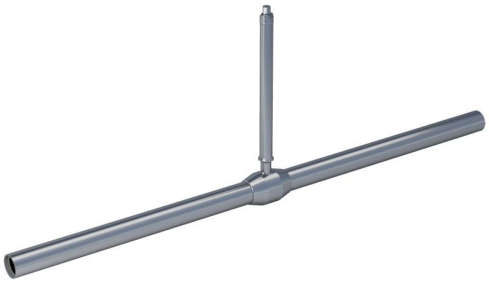

Условия работы

-30°C - +200°C
При температуре ниже 0 °C - обратитесь на завод-производитель.

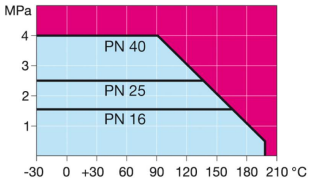

Не для пара

DN 25 - 150

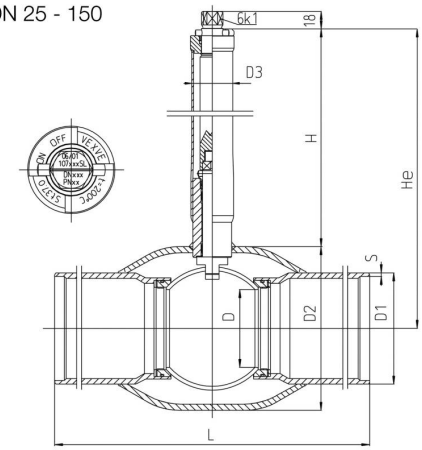

DN 200 - 300

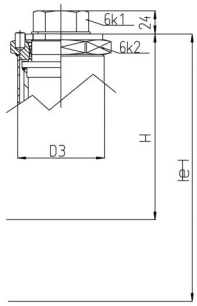

DN	PN	Артикул	D	D1	D2	D3	H*	L	6K1	6K2	S	Kv	кг
25	40	107 025/SL	20	33,7	48,3	33,7	350	1500	19	-	2,3	25	6,2
32	40	107 032/SL	25	42,4	60,3	33,7	350	1500	19	-	2,6	41	7,8
40	40	107 040/SL	32	48,3	76,1	33,7	350	1500	19	-	2,6	65	9,6
50	40	107 050/SL	40	60,3	88,9	33,7	350	1500	19	-	2,9	103	12,6
65	25	107 065/SL	50	76,1	114,3	33,7	350	1500	19	-	2,9	180	17,2
80	25	107 080/SL	65	88,9	139,7	33,7	350	1500	19	-	3,2	290	20,7
100	25	107 100/SL	80	114,3	168,3	42,4	350	1500	19	-	3,6	470	31,7
125	25	107 125/SL	100	139,7	177,8	42,4	350	1500	27	-	4	830	37,3
150	25	107 150/SL	125	168,3	219,1	42,4	350	1500	27	-	4,5	1150	50,3
200	25	107 200/SL	150	219,1	273	76,1	350	1500	50	90	4,5	1750	83,2
250	25	107 250/SL	200	273	355,6	88,9	350	1500	50	90	5	3200	96
300	25	107 300/SE	250	323,9	457	88,9	350	1800	50	90	5,6	4600	172

*) H Имеются в исполнении H=750, 1000 ja 1250 mm

Краны шаровые с удлинённым штоком, Сталь

Vexve 231/l резьба/сварка

Материалы

Body pipe:	EN 10217-7 X5CrNi18-10
Extension pipe:	EN 10217-2 P235GH/TC1
Thread bushing:	EN 10217-7 X5CrNi18-10
Шар:	X5CrNi18-10
Шток:	X8CrNiS18-9
Пробка	Латунь

Условия работы

-30°C - +200°C
При температуре ниже 0 °C - обратитесь на завод-производитель.

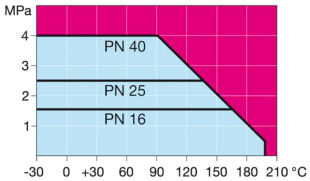

Не для пара

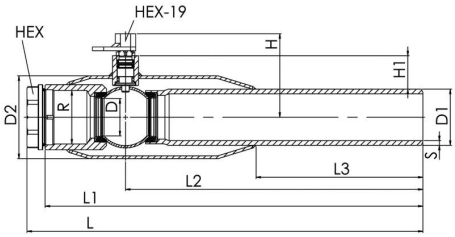

DN	PN	Артикул	D	D1	D2	R	L	L1	L2	L3	H	H1	Hex	S	кг
25	40	231 025/l	20	33,7	48,3	R 1	430	410	350	270	72	29	34	4	1,9
40	40	231 040/l	32	48,3	76,1	R 1 1/2	425	405	330	225	84	36	48	5	3,7
50	40	231 050/l	40	60,3	88,9	R 2	430	410	320	180	90	36	58	5	5,2

Краны шаровые с удлинённым штоком, Сталь

Vexve 231/IA резьба/сварка

Материалы

Body pipe:	EN 10217-7 X5CrNi18-10
Extension pipe:	EN 10217-2 P235GH/TC1
Thread bushing:	EN 10217-7 X5CrNi18-10
Шар:	X5CrNi18-10
Шток:	X8CrNiS18-9
Пробка	Латунь

Условия работы

-30°C - +200°C
При температуре ниже 0 °C - обратитесь на завод-производитель.

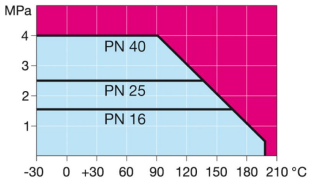

Не для пара

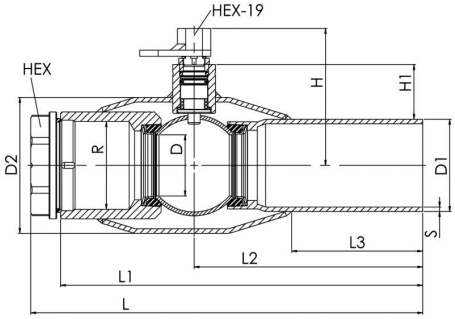

DN	PN	Артикул	D	D1	D2	R	L	L1	L2	L3	H	H1	Hex	S	кг
25	40	231 025/IA	20	33,7	48,3	R 1	625	605	545	510	72	29	34	4	2,4
50	40	231 050/IA	40	60,3	88,9	R 2	260	240	150	86	90	36	58	2,9	3,2

Краны шаровые с удлинённым штоком, Сталь

Vexve 231/IAP/M резьба/сварка

Материалы

Body pipe:	EN 10217-7 X5CrNi18-10
Extension pipe:	EN 10217-2 P235GH/TC1
Thread bushing:	EN 10217-7 X5CrNi18-10
Шар:	X5CrNi18-10
Шток:	X8CrNiS18-9
Пробка	Латунь

Условия работы

-30°C - +200°C
При температуре ниже 0 °C - обратитесь на завод-производитель.

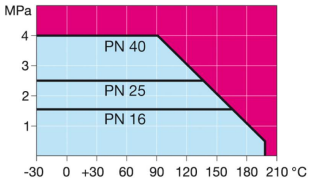

Не для пара

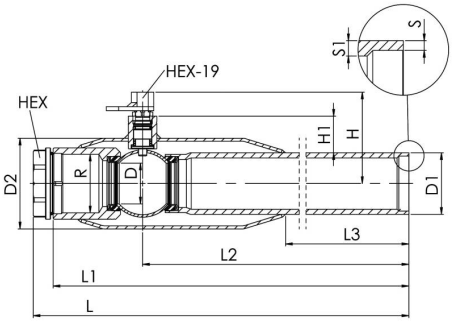

DN	PN	Артикул	D	D1	D2	R	L	L1	L2	L3	H	H1	Hex	S1	S	кг
25	40	231 025/IAP/M	20	33,7	48,3	R 1	410	390	330	250	72	29	34	4	2,6	1,9
32	40	231 032/IAP/M	25	42,4	60,3	R 1 1/4	410	390	335	250	76	28	44	4	2,6	2,4
40	40	231 040/IAP/M	32	48,3	76,1	R 1 1/2	410	390	315	205	84	36	48	5	2,6	3,6
50	40	231 050/IAP/M	40	60,3	88,9	R 2	500	480	390	245	90	36	58	5	3,2	5,7

192019, Санкт-Петербург,
ул.Седова, дом 11, корп.2, лит. А
тел.(812) 600-93-94
www.groupsteam.ru
info@groupsteam.ru

Vexve Oy

Pajakatu 11
FI-38200 Sastamala
Finland

Tel.: +358 10 734 0800
Fax: +358 10 734 0839
vexve.customer@vexve.com

www.vexve.com