3 КОМПЛЕКТНОСТЬ

3.1 Затвор - 1 шт.
Паспорт А010.000.500.00.00ПС - 1 шт.
Руководство по эксплуатации А010.004.500.00.00РЭ - 2 шт., на партию изделий в один адрес.

4 СВИДЕТЕЛЬСТВО О ПРИЕМКЕ И КОНСЕРВАЦИИ

затворы А010.050.500.00.00 _____
обозначение заводские номера

изготовлены и приняты в соответствии с требованиями технических условий - ТУ3721-001-43179794-2004 и признаны годными для эксплуатации.
Затворы испытаны на воде и приняты по классу герметичности _____ ГОСТ 9544-93

М.П. контролер ОТК _____ _____ 31 МАР 2006
личная подпись расшифровка подписи год, месяц, число

Дата консервации _____
~~Консервант масло К-17 по ГОСТ 10877-75.~~
Срок консервации - 3 года.
Условии транспортирования и хранения - по группе Ж1 ГОСТ 15150-69.
Изделие после консервации принял : контролер ОТК

М.П. _____ _____ _____
личная подпись расшифровка подписи год, месяц, число

5. ГАРАНТИИ ИЗГОТОВИТЕЛЯ (ПОСТАВЩИКА)

5.1 Гарантийный срок эксплуатации - 12 месяцев со дня ввода в эксплуатацию, но не более 18 месяцев со дня отгрузки заводом-изготовителем.

5.2 Гарантийная наработка 2000 циклов или 8000 ч. в пределах гарантийного срока эксплуатации.

6. ЗАМЕТКИ ПО ЭКСПЛУАТАЦИИ И ХРАНЕНИЮ

6.1 К монтажу, эксплуатации и хранению затворов допускается персонал, изучивший устройство затворов, правила техники безопасности, требования руководства по эксплуатации и имеющий опыт работы с затворами.

6.2 Возможные неисправности и способы их устранения, порядок разборки и сборки затворов, правила хранения и транспортирования затворов, сведения об утилизации приведены в руководстве по эксплуатации.

6.3 Условия эксплуатации затворов в зависимости от материала корпуса, седла, применяемой среды, температуры окружающего воздуха соблюдать в соответствии с требованиями, указанными в разделе 2 данного паспорта.

6.4 Условия хранения затворов - по группе Ж1 ГОСТ 15150-69.

7 СВЕДЕНИЯ ОБ УТИЛИЗАЦИИ

По окончанию срока службы, выработки технического ресурса затворы разобрать, удалить из корпуса резиновое седло, рассортировать детали затвора по маркам материала в соответствии с разделом 2 и рисунком руководства по эксплуатации.

Резиновые детали складировать в специальные места для отходов.

Металлические части затворов сдать по маркам материала в приемные пункты сбора и переработки металлов в установленном порядке.

8 ИНФОРМАЦИЯ ОБ ОБЯЗАТЕЛЬНОЙ СЕРТИФИКАЦИИ

Страна изготовитель - Россия.

Предприятие изготовитель - ООО "Муромский завод трубопроводной арматуры", ИНН 3307017730, 602264, Владимирская обл., г. Муром, Радиозаводское шоссе, 10.

Тел.: (49234) 3-61-61, 3-33-77.

ОТК (49234) 3-33-77; 3-61-61; доб.: 2-30.

ЗАО "ПО МЗТА" (49234) 2-20-91; 3-14-52; 3-63-22.

Сертификат соответствия № РОСС RU.АЯ74.В10914. Срок действия с 31.10.2005 по 30.10.2008 г.

Орган по сертификации "Нижегородсертифика" ООО "Нижегородский центр сертификации" рег. № РОСС RU.0001.10АЯ74, г. Нижний Новгород.

Санитарно-эпидемиологическое заключение № 33.ВЛ.03.515.П.000246.01.06 от 27.01.2006г., выданное Территориальным управлением Федеральной службы по надзору в сфере защиты прав потребителей и благополучия человека по Владимирской обл. Срок действия до 27.01.2011 г.

Муромский завод трубопроводной арматуры 213 0191

ЗАТВОРЫ ДИСКОВЫЕ ЗАПОРНО-РЕГУЛИРУЮЩИЕ ЧУГУННЫЕ Ру 1,0 МПа

Паспорт

А010.000.500.00.00ПС

АЯ 74

2006

1 ОБЩИЕ УКАЗАНИЯ

1.1 Затворы дисковые запорно-регулирующие (далее - затворы) предназначены для регулирования расхода и давления жидких и газообразных сред, а также в качестве запорно-регулирующих устройств.

1.2 Данный паспорт распространяется на чугунные затворы поворотные дисковые регулирующие бесфланцевые Ду 40, 50, 65, 80, 100, 125, 150, 200, 250 Ру 10 с ручным управлением, изготавливаемые по техническим условиям ТУ3721-001-43179794-2004, табличная фигура 32ч34р.

1.3 Затворы относятся к классу восстанавливаемых, ремонтируемых изделий.

1.4 Затворы соответствуют основным параметрам по ГОСТ 25923-89.

1.5 Пример записи затворов с ручным управлением при заказе и записи в документации другой продукции, в которой они может быть применена "Затвор дисковый запорно-регулирующий бесфланцевый 32ч34р Ду 50 Ру 10 (А010.050.500.00.00) ТУ 3721-001-43179794-2004".

2 ОСНОВНЫЕ ТЕХНИЧЕСКИЕ ХАРАКТЕРИСТИКИ

2.1 Основные параметры и характеристики чугунных затворов с ручным приводом соответствуют указанным в таблице 1.

Таблица 1 — Основные параметры и характеристики затворов с ручным приводом

Обозначение изделия	Табличная фигура	Код по ОКП	Давление условное, Ру, МПа (кгс/см²)	Проход условный, Ду, мм	Условная пропускная способность, K_{vy}, м³/ч, не менее при угле поворота диска затвора на угол 70° (90°)	Коэффициент гидравлического сопротивления, ζ(м²/(кг·с²)) при угле поворота диска затвора при открытом угол 70° (90°)	Строительные (габаритные) размеры (см. рис. 1)			Масса, кг, не более
							Длина, L (L₁), мм	Ширина, B (B₁), мм	Высота, H (H1), мм	
А010.040.500.00.00	32ч34р	372157	1,0 (10)	40	25 (40)	4,2 (0,5)	45 (244)	203 (133)	179 (217)	3,2
А010.050.500.00.00				50	40 (90)	4,0 (1,30)	45 (244)	203 (120)	193 (236)	2,3
А010.065.500.00.00				65	100 (132)	4,2 (1,33)	45 (244)	203 (130)	191 (231)	4,0
А010.080.500.00.00				80	100 (200)	5,0 (1,52)	50 (244)	203 (150)	200 (280)	5,4
А010.100.500.00.00				100	160 (260)	4,7 (1,10)	50 (244)	203 (170)	211 (317)	6,5
А010.125.500.00.00				125	285 (555)	4,7 (1,24)	50 (244)	203 (200)	224 (340)	8,4
А010.150.500.00.00				150	260 (800)	5,2 (1,27)	55 (244)	203 (213)	238 (370)	12,5
А010.200.500.00.00				200	768 (1647)	4,12 (1,20)	60 (400)	300 (290)	265 (405)	27,0
А010.250.500.00.00				250	1255 (2356)	4,2 (1,22)	68 (400)	300 (242)	280 (430)	25,0

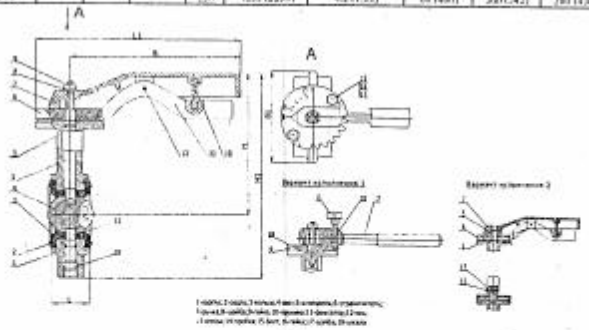

Рис.1

2.2 Пропускная характеристика затворов Kv=f(Ø):

- при углах поворота диска затвора от 15° до 70° - близка к равнопроцентной;
- при углах поворота диска затвора от 0° до 15° и от 70° до 90° - не регламентируется, где Ø - угол поворота диска затора.

2.3 Температура окружающего воздуха при эксплуатации затворов из чугуна марок: ВЧ35, ВЧ40, ВЧ45, ГОСТ 7293-85, КЧ30-6, КЧ 33-8 ГОСТ 1215-93 - от минус 30°С до плюс 45°С, климатическое исполнение ТУ2 по ГОСТ15150-69; СЧ20, СЧ25, СЧ30, СЧ35 ГОСТ 1412-85 - от минус 15°С до плюс 45°С, климатическое исполнение ТУ3.1 по ГОСТ 15150-69.

2.4 Рабочие режимы эксплуатации затворов в зависимости от материала корпуса, седла (патрубка), типа рабочей среды, температуры среды приведены в таблице 2.

Таблица 2 — Рабочие режимы эксплуатации затворов

Обозначение изделия	Материал основных деталей			Среда рабочая	Температура рабочей среды, °С	Рабочее давление P_p, МПа (кгс/см²) при наибольшей температуре рабочей среды, °С
	*Корпус, чугун	*Седло	Диск, сталь			100
А010.040.500.00.00 А010.050.500.00.00 А010.065.500.00.00 А010.080.500.00.00 А010.100.500.00.00 А010.125.500.00.00 А010.150.500.00.00 А010.200.500.00.00 А010.250.500.00.00	КЧ30-6, КЧ33-8, ВЧ35, ВЧ40, ВЧ45	резиновая смесь 9Б4	12Х13 или 20Х13	Воздух, газовые нейтральные среды, вода, водные растворы слабых кислот, щелочей в которых сталь нержавеющая	от минус 30 до плюс 100	1,0 (10)
				Масла, бензин, керосин	от минус 30 до плюс 100	1,0 (10)
	СЧ20, СЧ25, СЧ30, СЧ35			Воздух, газовые нейтральные среды, вода, водные растворы слабых кислот, щелочей в которых сталь нержавеющая	от минус 15 до плюс 100	1,0 (10)
				Масла, бензин, керосин	от минус 15 до плюс 100	1,0 (10)
	КЧ30-6, КЧ33-8, ВЧ35, ВЧ40, ВЧ45	резиновая смесь 10ИП-1004		Воздух, газовые нейтральные среды, вода, водные растворы слабых кислот, щелочей в которых сталь нержавеющая	от минус 30 до плюс 100	1,0 (10)
				Масла, бензин, керосин	от минус 30 до плюс 100	1,0 (10)
	СЧ20, СЧ25, СЧ30, СЧ35			Воздух, газовые нейтральные среды, вода, водные растворы слабых кислот, щелочей в которых сталь нержавеющая	от минус 15 до плюс 100	1,0 (10)
				Масла, бензин, керосин	от минус 15 до плюс 100	1,0 (10)
	КЧ30-6, КЧ33-8, ВЧ35, ВЧ40, ВЧ45	резиновая смесь 7-8-14		Воздух, газовые нейтральные среды, вода, водные растворы слабых кислот, щелочей в которых сталь нержавеющая	от минус 30 до плюс 100	1,0 (10)
				Масла, бензин, керосин	от минус 30 до плюс 100	1,0 (10)
	СЧ20, СЧ25, СЧ30, СЧ35			Воздух, газовые нейтральные среды, вода, водные растворы слабых кислот, щелочей в которых сталь нержавеющая	от минус 15 до плюс 100	1,0 (10)
				Масла, бензин, керосин	от минус 15 до плюс 100	1,0 (10)

Примечание: 1* Материал корпуса и седла, применяемые в затворе, отмечены методом подчеркивания.

2*Резиновые смеси соответствуют требованиям ТУ 2512-046-00152081-2003.

2.5 Направление подачи рабочей среды - любое.

2.6 Установочное положение затвора - в любом положении.

2.7 Тип присоединения - бесфланцевый стяжной между фланцами трубопровода.

2.8 Рабочее положение затвора - затвор при ручном управлении должен закрываться вращением органа ручного - управления по часовой стрелке.

2.9 Пробное давление $P_{пр}$ - 1,5 МПа (15 кгс/см²) - по ГОСТ 356-80.

2.10 Показатели надежности:

-наработка на отказ - не менее 2000 циклов или 8000 ч;

-средний ресурс - не менее 5000 циклов или 40000 ч;

-установленный средний срок службы - не менее 10 лет.

Для обеспечения заданных показателей надежности и гарантийной наработки необходимо руководствоваться требованиями, изложенными в руководстве по эксплуатации.

Примечания: 1. Наработка на отказ и средний ресурс уплотнительного узла определены приемочными испытаниями затворов дисковых на воде при нормальной температуре.